SoliTek

SOLID series

Black Framed

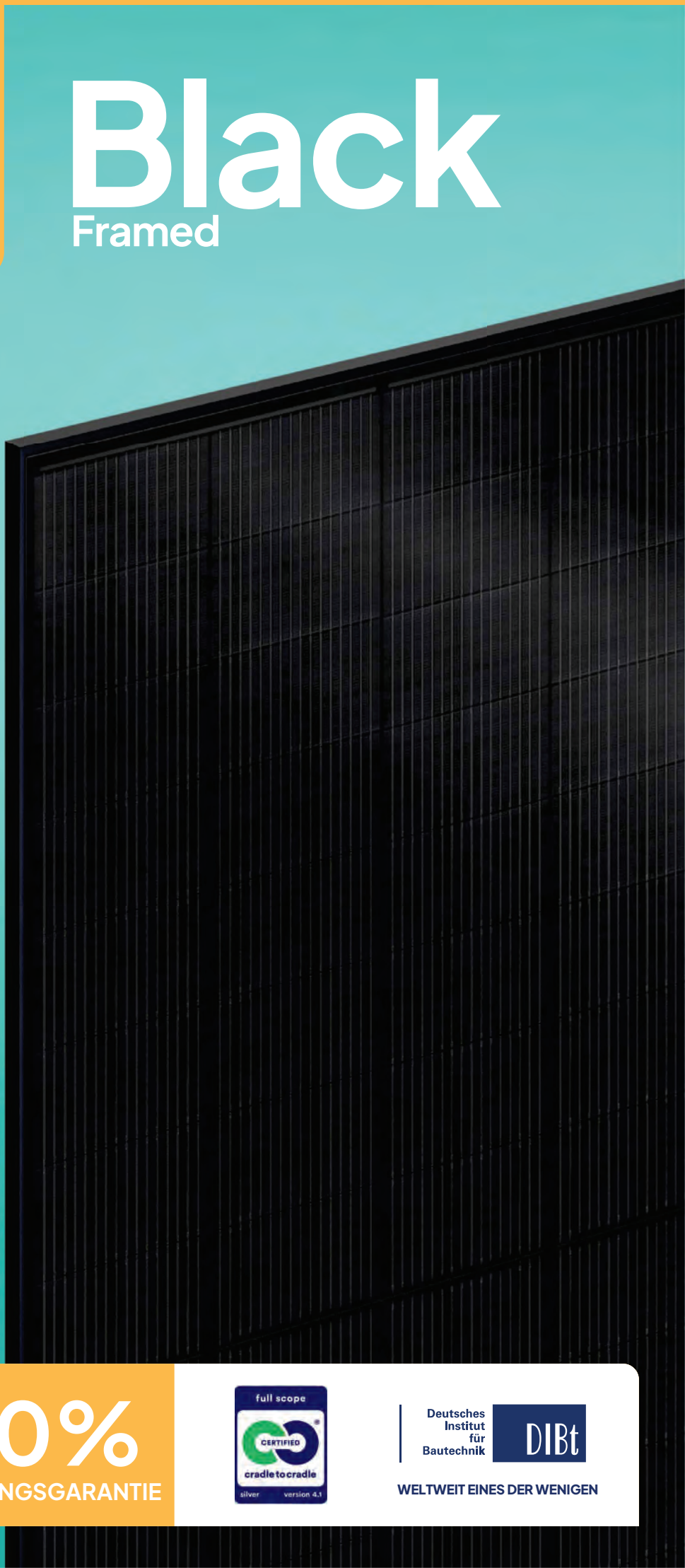

455 W

Hergestellt in der EU

3.2+3.2 mm Glas

NH_3

Ammoniak-beständigkeit

50 mm

Hagelbeständigkeit Klasse 5

98 %

98 % recycelbar

GL

35 %

35% Anteil an recyceltem Glas

Salznebel-beständigkeit

30 Produkt- & Effizienz-garantie **JAHRE**

90% **LEISTUNGSGARANTIE**

full scope CERTIFIED cradle to cradle silver version 4.1

Deutsches Institut für Bautechnik DIBt

WELTWEIT EINES DER WENIGEN

Elektrische Daten	STC* | BNPI**
Maximale Leistung (W)	455 | 500
Zelltechnologie	N type, TOPCon - bifacial
Leerlaufspannung (V_{OC}/V)	35,43 | 35,43
Kurzschlussstrom (I_{SC}/A)	15,97 | 17,57
Max. Leistungsspannung (Vmpp/V)	29,71
Max. Leistungsstrom (Impp/A)	15,31
Moduleffizienz (n)	22,77 %
Max. Systemspannung (V)	1500
Max. Stromstärke (A)	30
Leistungstoleranz	0/+5W

* Unter Standard-Testbedingungen (STC): Einstrahlung 1000 W/m², Spektrum AM 1,5 und Zelltemperatur 25°C. Messgenauigkeit des Flashtests: +/-5%.
** BNPI: Vorderseite 1000 W/m², Rückseite 135 W/m².

Garantie	
30 Jahre Produktgarantie	
30 Jahre Effizienzgarantie	
Degradation im ersten Jahr (%)	1
Jährliche Degradation (%)	0,31
Leistung im Jahr 30 (%)	90

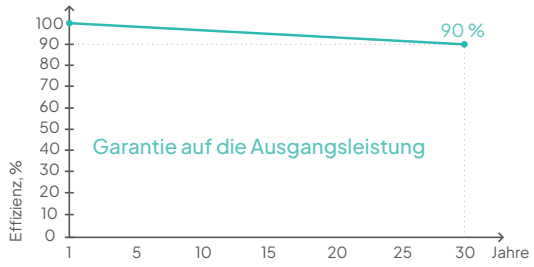

Zertifizierungen	
IEC 61215:2021; IEC 61730:2023	
C2C Certified®***	Full Scope, Silver level, Version 4.1
abZ/aBG	Allg. bauaufsichtliche Zulassung / Allgemeine Bauartgenehmigung
EN 13501-1:2019-05	B-s1, d0
IEC 62716:2013	Ammoniak-Korrosionsprüfung
IEC 61701:2020	Salznebel-Korrosionsprüfung
IEC 61215-2:2021	50 mm Hagelkorn - Hagelbeständigkeit Klasse 5 (HW5)
ISO 9001:2015	Qualitätsmanagement-Systeme
ISO 14001:2015	Umweltmanagement-Systeme
ISO 45001:2018	Arbeitsplatzgesundheit/-sicherheit
SundaHus	A-Level-Einstufung
Produziert mit 100% erneuerbarer Energie	
Svensk Solenergi Mitgliedschaft	

Product assessed in SundaHus Material Data

Svensk Solenergi

Verpackungsinformationen	
Module pro Palette (Stk.)	24
Abmessungen Palette (LxBxH) (mm)	1854x1205x1189
Palettengewicht (brutto) (kg)	906
Paletten pro 13,6 m LKW (Stk.)	26
Module pro 13,6 m LKW (Stk.)	624

*** - Der Zertifizierungsumfang beschränkt sich auf das Laminat und umfasst nicht die Rahmen.

Temperaturwerte	
Strom-Temperaturkoeffizient (α)	+0,0371% / °C
Spannungs-Temperaturkoeffizient (β)	-0,2173% / °C
Leistungs-Temperaturkoeffizient (δ)	-0,2791% / °C
Nominale Betriebstemp. des Moduls	46 °C

Mechanische Daten	
Abmessungen (LxBxH) (mm)	1762x1134x35
Gewicht (kg)	35
Vorderseitenglas (mm)	3.2, strukturiert, reflexionsarm, mit AR-Beschichtung, TVG
Rückseitenglas (mm)	3.2, schwarz, TVG
Zellgröße (mm)	182,2x105
Stromschienen	16
Zellenkonfiguration	6x16
Rahmen	Schwarz eloxiertes Aluminium
Nennbetriebshöhe (m)	Bis zu 2000
Betriebstemperatur (°C)	-40 ÷ +85
Maximale Prüflast (Wind/Schnee) (Pa)	5400/10500
Anschlussdose / IP-Klasse	Geteilte Anschlussdose / IP68
Kabelquerschnitt (mm²)	4
Kabellänge (m)	1,2
Bypass-Dioden	3
Anschluss	MC4-EVO2a von Stäubli

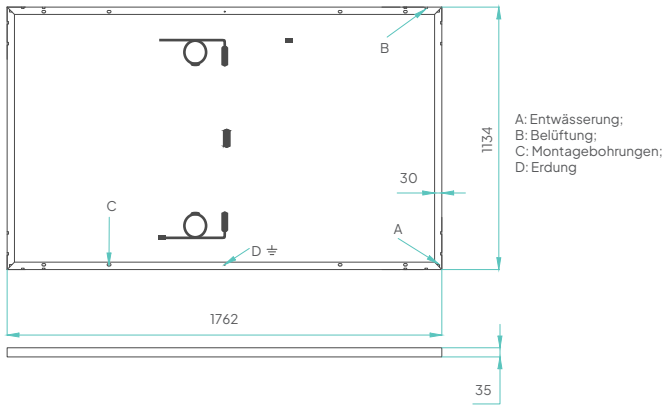

Leistung bei geringer Einstrahlung

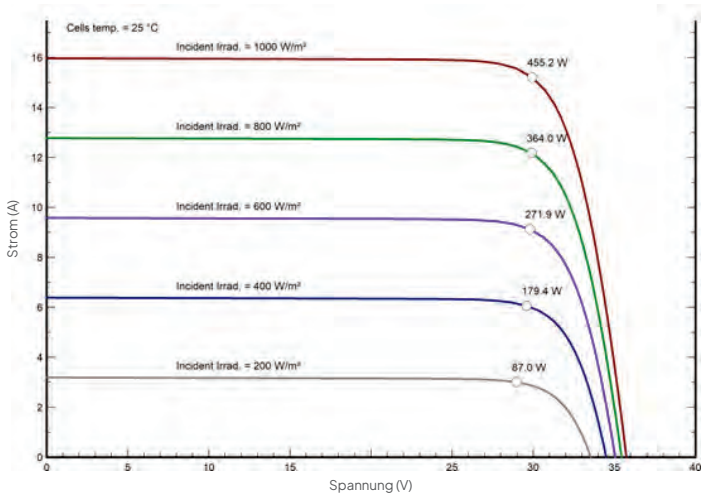

SoliTek

Dieses Datenblatt ist nicht rechtsverbindlich. Der Hersteller behält sich das Recht vor, Produktspezifikationen und/oder Produkteigenschaften ohne vorherige Ankündigung zu ändern. Aktuelle Dokumente (AGB, Datenblätter, Garantien und Installationsanleitungen) finden Sie stets auf unserer Website unter www.solitek.eu.

Neugierig?

Scannen und mehr erfahren