SoliTek

SOLID série

Semi-Clear Framed

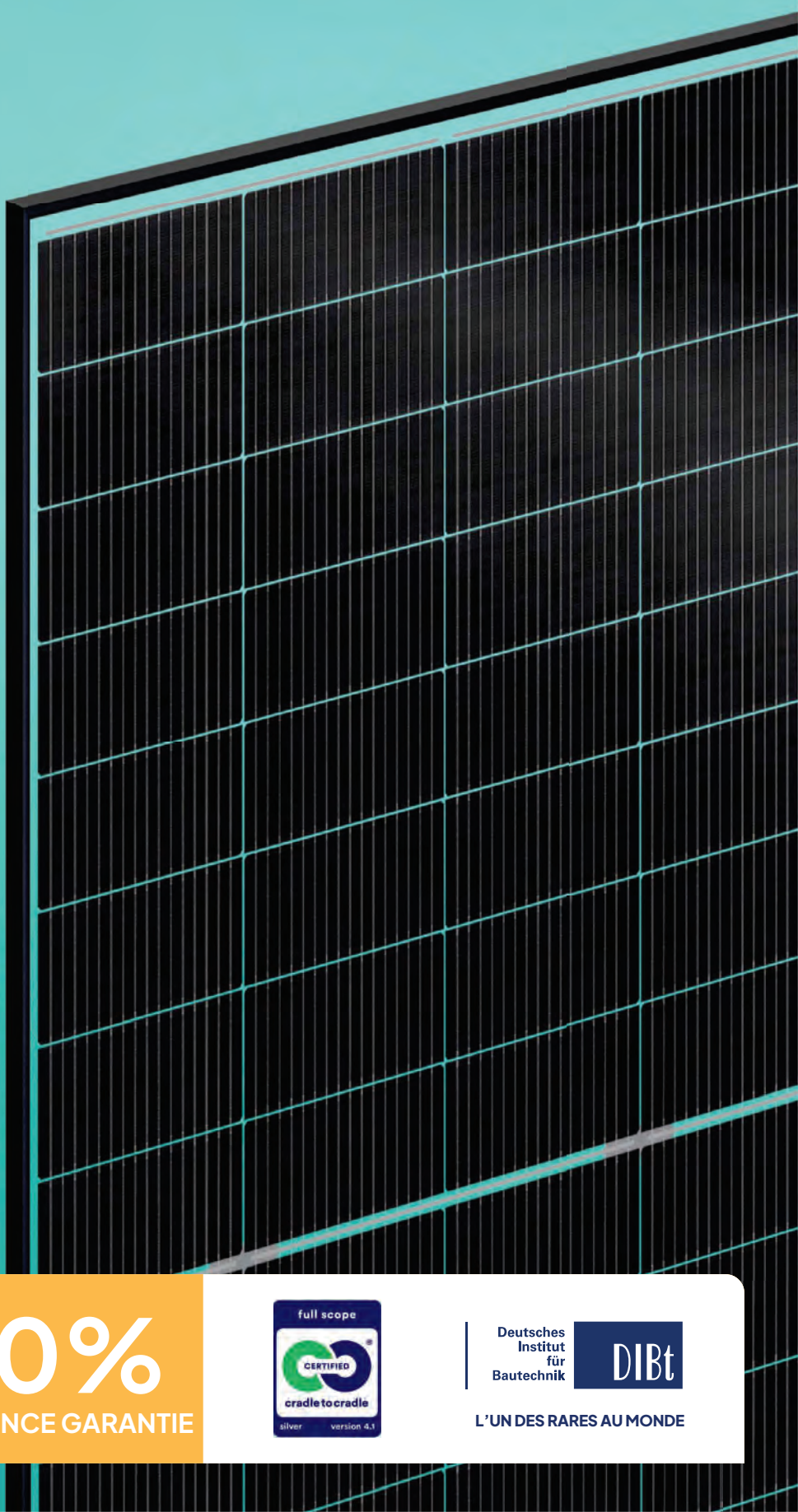

455 W

Fabriqué dans l'UE

Verre 3.2+3.2 mm

NH_3

Résistance à l'ammoniac

50 mm

Résistance à la grêle Classe 5

98 %

98 % recyclable

GL

35 %

35 % de verre recyclé

Résistance au brouillard salin

30 Garantie produit et rendement ANS

90% PUISSANCE GARANTIE

full scope CERTIFIED cradle to cradle silver version 4.1

Deutsches Institut für Bautechnik DIBt

L'UN DES RARES AU MONDE

Caractéristiques électriques	STC* | BNPI**
Puissance maximale (W)	455 | 500
Technologie des cellules	Type N, TOPCon - bifacial
Tension à vide (V_{OC}/V)	35,43 | 35,43
Courant de court-circuit (I_{SC}/A)	15,97 | 17,57
Tension au Pmax (Vmpp/V)	29,71
Courant au Pmax (Impp/A)	15,31
Rendement du module (n)	22,77 %
Tension système max. (V)	1500
Courant maximal (A)	30
Tolérance de puissance	0/+5W

* Conditions standard (STC) : éclairement 1000 W/m², spectre AM 1,5, température des cellules 25 °C. Précision du test flash : +/-5 %.
** BNPI : face avant 1000 W/m², face arrière 135 W/m².

Garantie	
Garantie produit de 30 ans	
Garantie de rendement de 30 ans	
Dégradation la 1re année (%)	1
Dégradation annuelle (%)	0,31
Puissance à 30 ans (%)	90

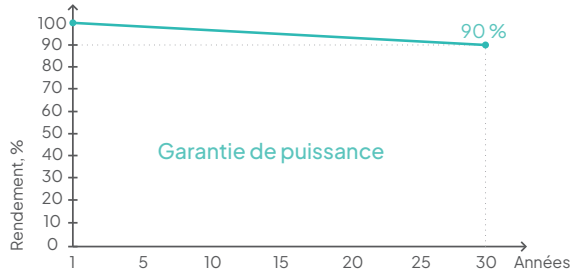

Certifications	
IEC 61215:2021; IEC 61730:2023	
C2C Certified®***	Portée complète, Argent, v4.1
abZ/aBG	Agrément technique national / Autorisation gén. de construction
IEC 62716:2013	Essai de corrosion à l'ammoniac
IEC 61701:2020	Essai au brouillard salin
IEC 61215-2:2021	Grêlons de 50 mm - Résistance grêle, classe 5 (HW5)
ISO 9001:2015	Management de la qualité
ISO 14001:2015	Management environnemental
ISO 45001:2018	Santé et sécurité au travail
SundaHus	Classement A
Produit avec 100 % d'énergie renouvelable	
Membre de Svensk Solenergi	

Product assessed in SundaHus Material Data

Conditionnement	
Modules par palette (unités)	24
Dimensions palette (LxlxH) (mm)	1854x1205x1250
Poids brut de la palette (kg)	930
Palettes par camion de 13,6 m	26
Modules par camion de 13,6 m	624

*** - La certification couvre uniquement le laminé et ne s'étend pas au cadre.

Caractéristiques thermiques	
Coeff. thermique du courant (α)	+0,0371% / °C
Coeff. thermique de tension (β)	-0,2173% / °C
Coeff. thermique de puissance (δ)	-0,2791% / °C
Température nominale du module	46 °C

Caractéristiques mécaniques	
Dimensions (LxlxH) (mm)	1762x1134x40
Poids (kg)	36
Verre avant (mm)	3.2, texturé, à faible réflexion, traitement antireflet, TVG
Verre arrière (mm)	3.2, transparent, TVG
Dimensions des cellules (mm)	182,2x105
Busbars	16
Configuration des cellules	6x16
Cadre	Aluminium anodisé noir
Altitude de fonctionnement (m)	Jusqu'à 2000
Temp. de fonctionnement (°C)	-40 ÷ +85
Charge d'essai max. vent/neige (Pa)	5400/10500
Boîte de jonction / indice IP	Boîte divisée / IP68
Section du câble (mm²)	4
Longueur du câble (m)	1,2
Diodes bypass	3
Connecteur	MC4-EVO2a de Stäubli

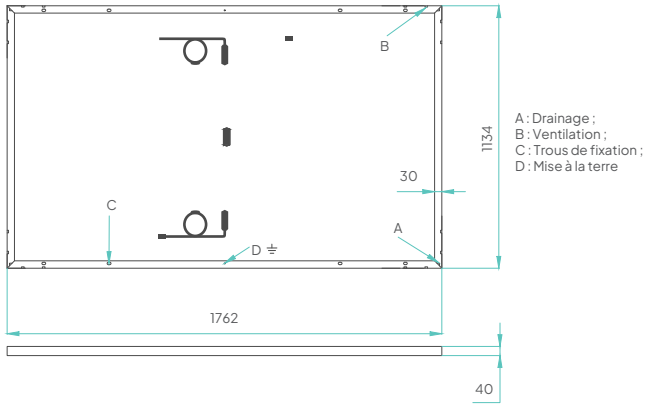

Performances à faible éclairement

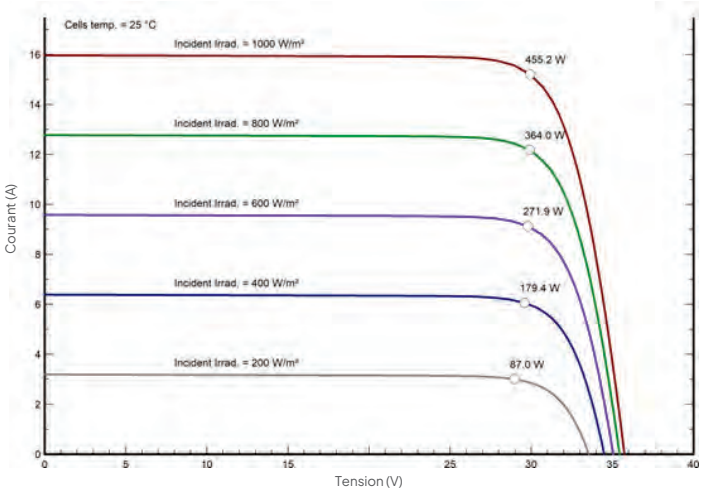

SoliTek

Cette fiche est non contractuelle. Le fabricant se réserve le droit de modifier sans préavis les spécifications et/ou les caractéristiques du produit. Les documents à jour (conditions générales, fiches techniques, garanties et notices d'installation) sont disponibles sur notre site : www.solitek.eu.

Curieux ?
Scannez pour en savoir plus